POL. #:

MODEL #:

PROJEKT #

SIS #

AIA #

Salamandry
Salamandr-UltraRapid, š. 600mm, posuvné topnice, EL

283011 (E0UUCEBOMOH)	Salamander - Ultra Rapid, INFRA ohřev, DETEKCE umístění pokrmu na rošt, š. 600mm, uzpůsobeno pro GN1/1, 230V
283012 (E0UUCDBOMOH)	Salamander - Ultra Rapid, INFRA ohřev, DETEKCE umístění pokrmu na rošt, š. 600mm, uzpůsobeno pro GN1/1, 400V

Zkrácená specifikace

Položka č.

Výkonný INFRA OHŘEV - okamžitý náběh na zvolený výkon.
Automatická DETEKCE umístění talíře/nádoby na rošt pro automatické spuštění dle nastaveného výkonu.
Snížené emise tepla díky technologii infra ohřevu.
Konstrukce z nerezu AISI304.
Stolní model, možnost zavěšení na zeď (viz. extra příslušenství)
Dvě nezávisle nastavitelné zóny.
Minutka (0-99minut) nastavitelná otočným ovladačem, čas zobrazován na displeji.
Odnímatelný chromovaný rošt, nerezová odkapní vanička.

SCHVÁLENO:

Hlavní funkce a vlastnosti

- Každá polovina varného prostoru je vyhřívána nezávisle nastavitelnými, výkonnými topnicemi z wolframového vlákna.
- Rychlé nahřátí: do 20 vt. na plném výkonu
- Rozměr varné plochy: 600x350mm (GN kompatibilní)
- Automatická detekce umístění pokrmu na rošt salamandru (pomocí zadního dorazové pojistky) a následné automatické spuštění ohřevu. Po vyjmutí pokrmu dojde k automatickému přerušení ohřevu.
- Ovládací panel s hlavním otočným ovladačem a digitálním displejem zobrazujícím nastavený čas.
- Časovač nastavitelný v rozmezí 0 až 99 minut. Po uplynutí nastavené doby dojde k přerušení ohřevu.
- Možnost uložení času minutky pro opakované použití
- STOP-START dotykové tlačítko

Konstrukce

- Konstrukce z nerezu třídy AISI304
- Horní posuvná hlava s bočními odvětrávacími otvory
- Odnímatelná sběrná zásuvka z nerezové oceli.
- Výškově stavitelná horní hlava s topnicemi
- Chromovaná spodní mřížka se zarážkou proti posunu roštu
- Stolní provedení s možností zavěšení na zeď (viz. extra příslušenství)
- 4 plastové nožičky

Udržitelnost

- Tento model je v souladu se švýcarskou vyhláškou o energetické účinnosti (730.02).

Extra příslušenství

- Sada pro montáž salamandru na zeď, pro salamandry s posuvnými topnicemi — PNC 283035 ❑

Salamandry
Salamandr-UltraRapid, š. 600mm, posuvné topnice, EL

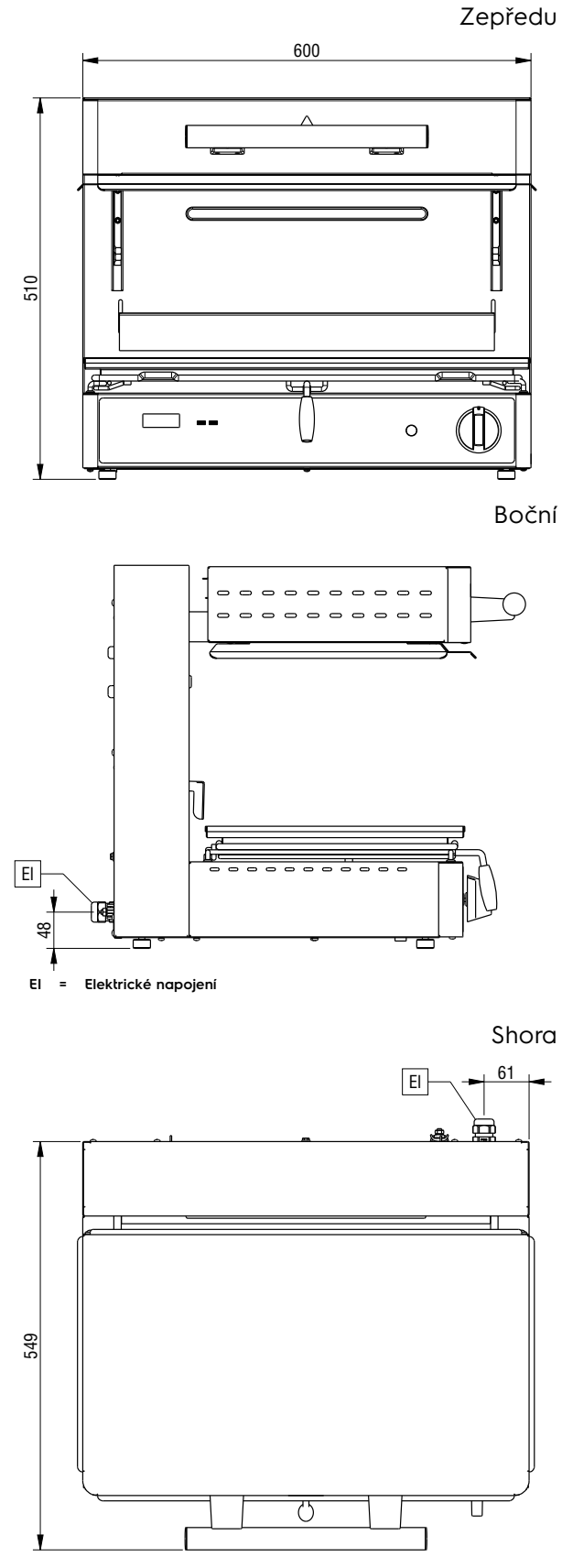

Elektro

Napětí:	
283011 (E0UUCEBOMOH)	220-240 V/1 ph/50/60 Hz
283012 (E0UUCDBOMOH)	380-415 V/3N ph/50/60 Hz
Příkon max:	4 kW

Hlavní informace

Vnější rozměry, Šířka	600 mm
Vnější rozměry, Hloubka	549 mm
Vnější rozměry, Výška	510 mm
Netto váha:	50 kg

Společnost si vyhrazuje právo provádět změny v produktech bez předchozího upozornění. Všechny informace byly správné v době tisku.

2024.10.09